ООО «ТЕСТПРЕСС»
Почтовый и юридический адрес:142714, Московская обл.,Ленинский район, д. Мисайлово, ул. Молодѐжная, дом 38. Тел.: +7(495) 245-00-04, +7(916)361-51-58 www.testpress.ru

Приспособление стандарта ГОСТ Р 58406.8

ТП-УС-2

Описание:

ТП-УС-2. Приспособление для определения сопротивления пластическому течению цилиндрических образцов на установке Маршалла по ГОСТ Р 58406.8 образцов диаметром 101,6 мм и 152,4 мм.

Технические характеристики:

Тип прибора	приспособление
Размеры образцов-цилиндров, мм	101,6; 152,4
Габаритные размеры устройства, мм	250x120x350
Масса прибора, кг	6

Комплект поставки:

- Приспособление ТП-УС-2 - 1 шт.;
- Скоба радиус 50,8 мм – 2 шт.;
- Скоба радиус 76,2 мм – 2 шт.;
- Паспорт – 1 шт.

Гарантийные обязательства:

Гарантийный срок эксплуатации 12 месяцев со дня продажи при условии соблюдения потребителем правил эксплуатации и хранения.

Руководство по эксплуатации:

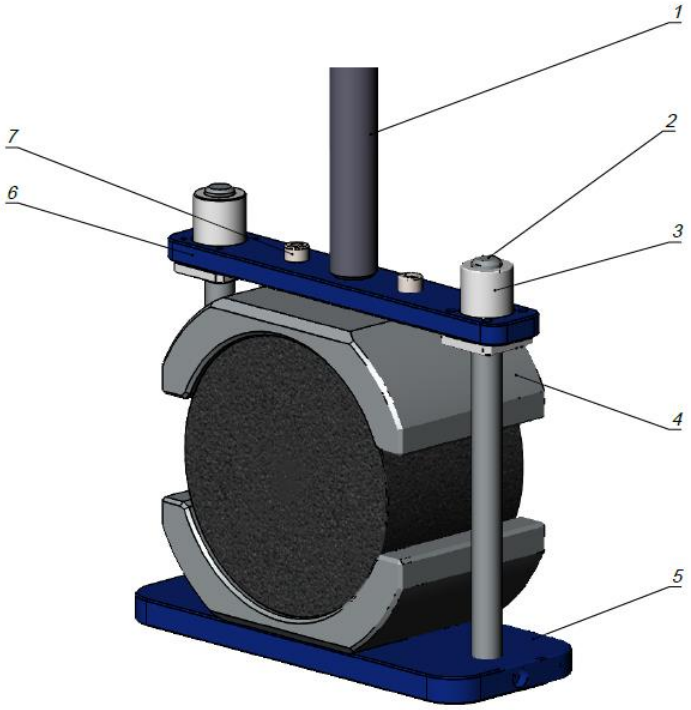

№п/п	Наименование	Применение
1	Упор	Служит для нагружения образца
2	Плита верхняя	Служит для закрепления скоб
3	Втулка	Обеспечивает соосность расположения скоб
4	Направляющая	
5	Скоба	Служит для установки образцов
6	Плита нижняя	Служит для установки на плиту пресса а так же для установки нижней скобы
7	Винт зажимной	Закрепление скоб

Стоимость: 65 415 р. (НДС +5%).

Срок готовности: 40 рабочих дней, с момента 100% оплаты.

Отгрузка в течении 7 рабочих дней с момента готовности оборудования.

Гарантийный срок: 12 месяцев.